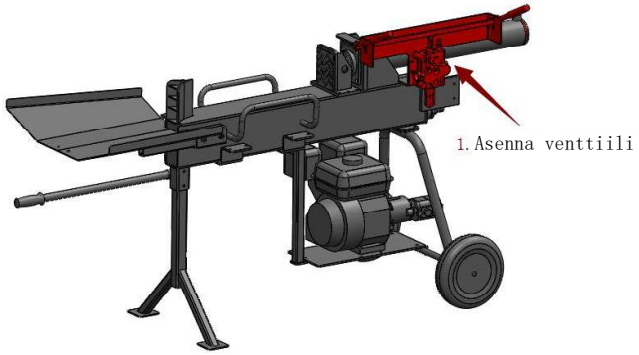
1. Asenna venttiili

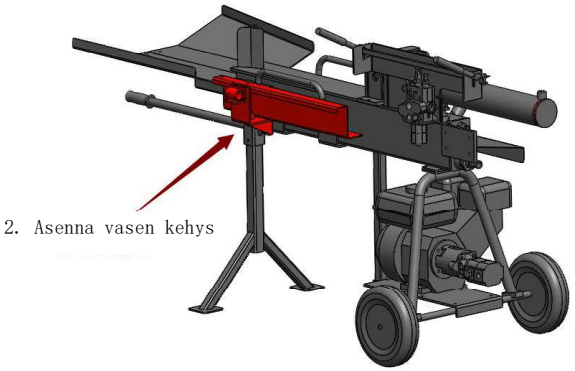
2. Asenna vasen kehys

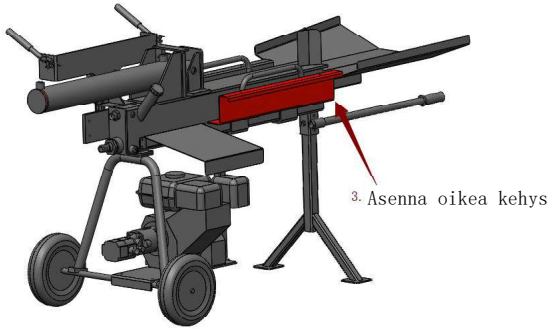
3. Asenna oikea kehys

4. Asenna suojus pöytään pulteilla

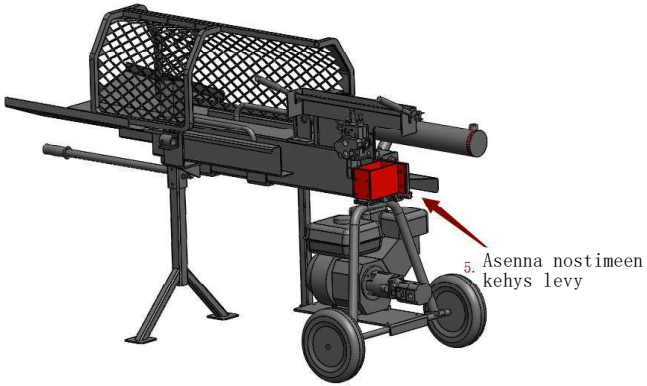
5. Asenna nostimeen
kehys levy

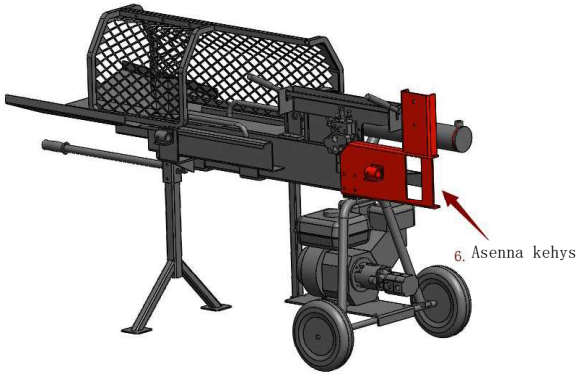
6. Asenna kehys

7. Asenna
pöllinostimeen

8. Asenna rulla

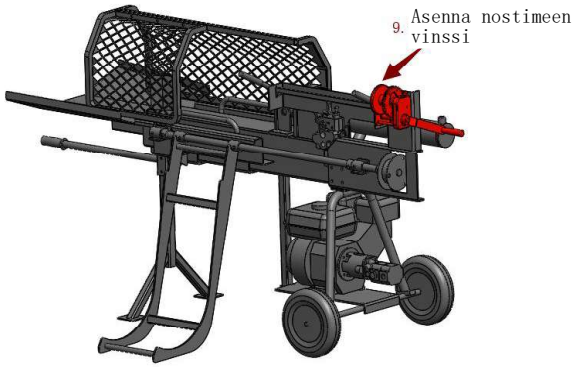
9. Asenna nostimeen
vinssi